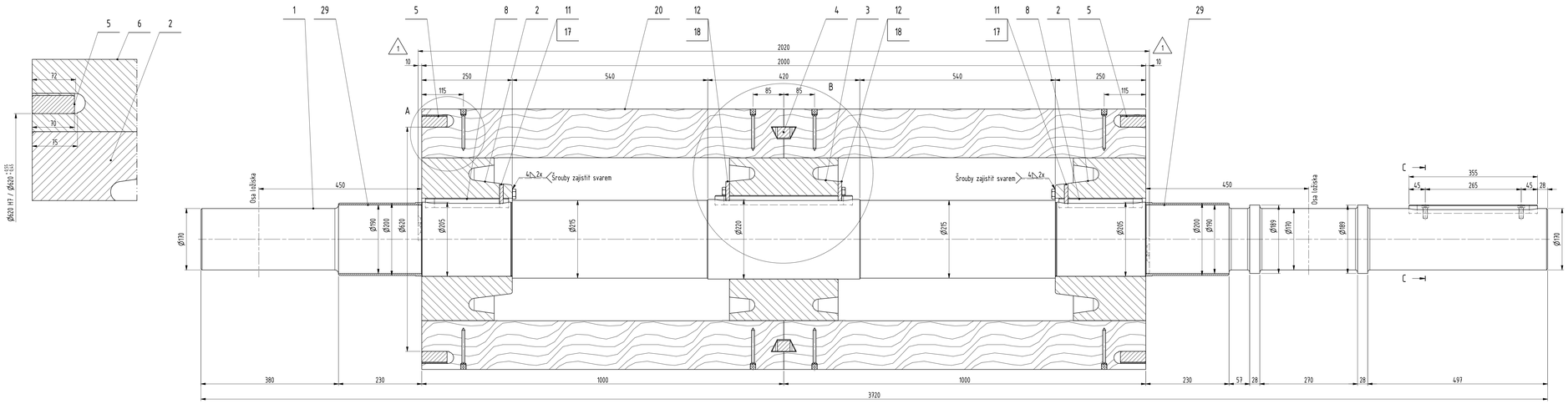

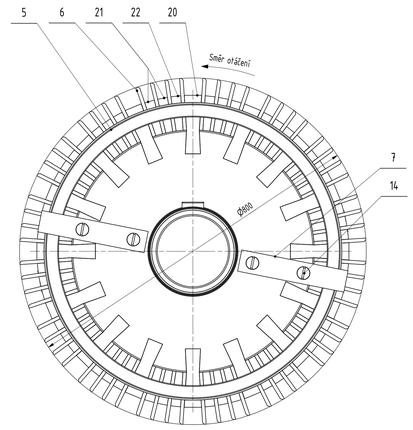

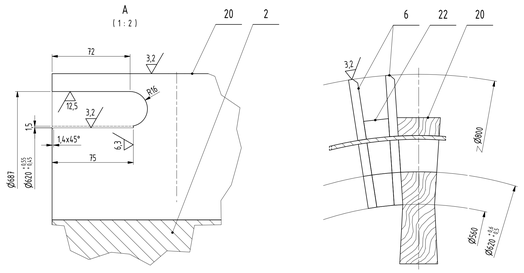

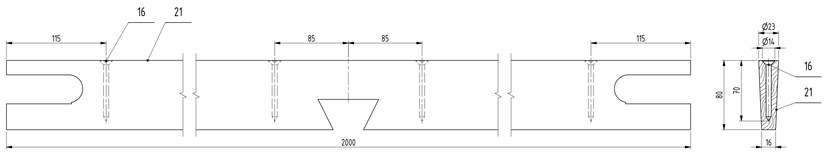

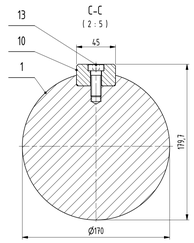

Detail opracování pouzder hřídele
(1 : 2)

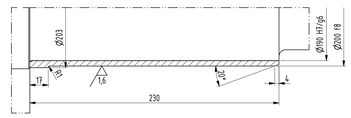

Detail opracování příložek pro měření
(1 : 2)

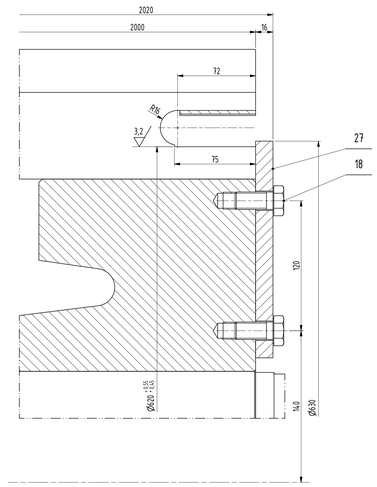

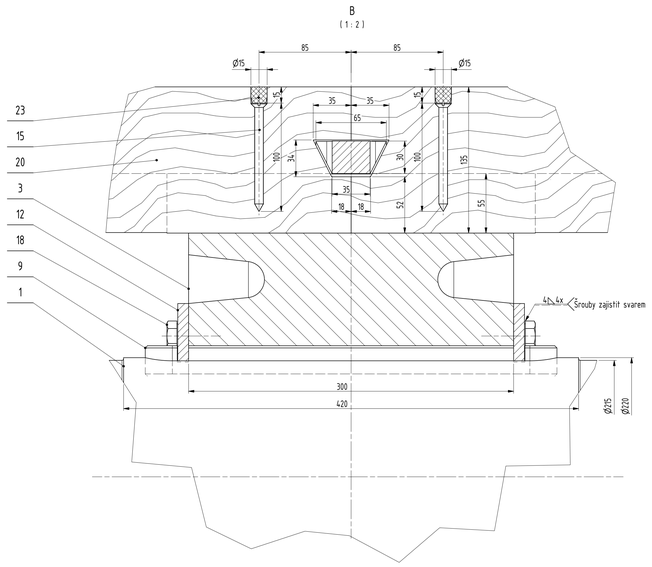

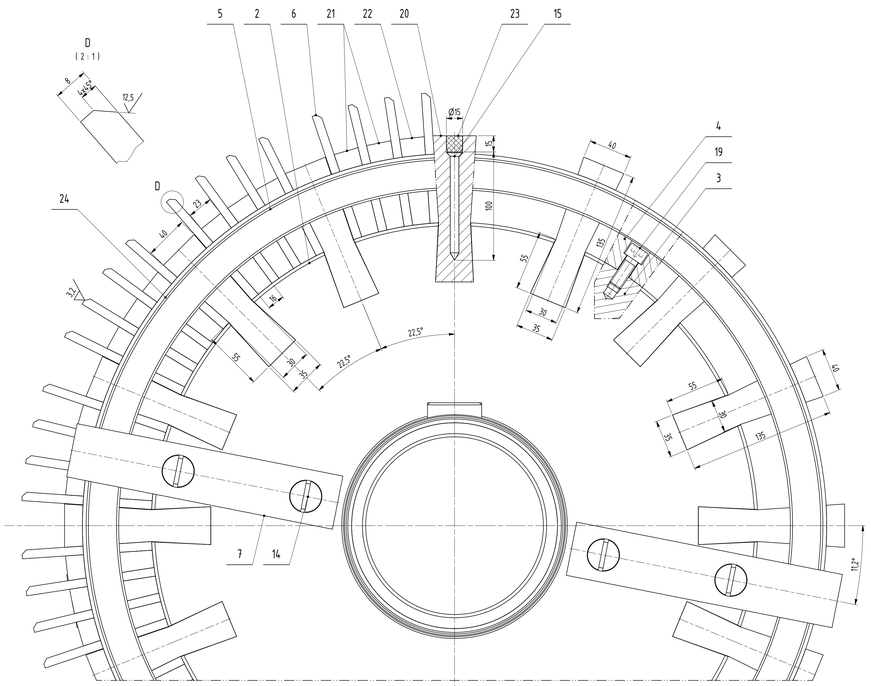

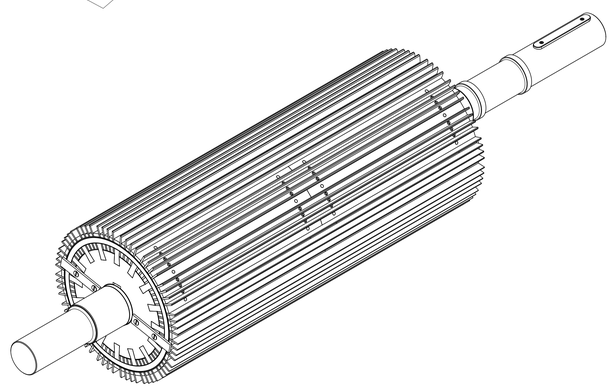

POZNÁMKA:

1) Pouzdra hřídele nalepit pomocí Loctite 640 – poté provézt opracování na konečný rozměr. Obrobený povrch pouzder chránit proti poškození během další montáže.
2) Po montáži nožů na růžice stáhnout nože rotoru objímkami – provézt potřebné vyklínění nožů, rozpěr a klínů nožů rotoru.
3) Opracovat konce nožů pro zděře.
4) Natáhnout zděře a zajistit příložkami.
5) Demontovat objímky.
6) Opracovat nože na Ø800 – hrany nožů musí zůstat ostré.
7) Zaklížit zátky studeným klihem u vrutů v unášecích klínech.
8) Vruty do unášecích klínů, rozpěr a klínů motoru zašroubovat po stažení objímkami.
9) Pro měření Ø620 při opracování přišroubovat a přistehovat příložku poz. 27, po opracování a překontrolování tuto odstranit.
10) Nátěr uvnitř motoru před montáží nožů dle specifikace nátěrů 4-EG 001932S01.
11) Postup zhotovení rotoru dle 4-EG 001725S01.
12) Vruty poz. stočit hlavu na Ø14.
13) Srazit hrany nožů – provádět ve výrobním závodě.
14) Ochrana konců hřídele, včetně pouzder a části s perem ochranným lakem dle specifikace nátěrů 4-EG 001932S01.
15) Po montáži na stavbě zabroušení nožů rotoru vůči nožům statoru.

ČSN ISO 2768 – mK

POS. ASSO.	ROTOR D800			3116 kg		K-EG 012095-01	POS.
POS. ASSO.	NAME – DIMENSION NAZEV – ROZMĚR	SCM – PRODUCT POLOTOVAR	FINAL PART MATER. KONEČNÝ	CERTIFICATE ATTEST EN 10204	NET. WEIGHT ČISTÁ HM.	GROSS. WEIGHT HRUBÁ HM.	DRWG. No ČÍSLO VÝKRESU	POS.
NOTE POZNÁMKA				TOTAL NET WEIGHT CELK. ČISTÁ HMOT		ASS. DRWG. VÝKR. SEST.	0-EG 012094-01	4
4								
3								
2								
1	20.3.2018	Změna tloušťky poz. 7				BALÁK	ONDRÁČEK	ALTMANN
REV	DATE DATUM	DESCRIPTION POPIS REVIZE				DRAWN BY KRESLIL	CHECKED PŘEZKOUŠEL	APPROVED SCHVÁLIL

SCALE MĚŘÍTKO 1 : 5 (1 : x)

ZVU Engineering a.s. výzkumno-vývojová společnost

DRAWN BY KRESLIL	BALÁK		APPROVED BY SCHVÁLIL	ALTMANN	
CHECKED PŘEZKOUŠEL	ONDRÁČEK		ON DATUM	29.5.2017	

SET No. SADA Nº

NAME NÁZEV: ROTOR D800

DRAWING No. ČÍSLO VÝKRESU: 0-EG 012095-01/1

REV.

NUMBER OF SHEETS: POČET LISTŮ: 1

SHEET No. LIST č. 1